RITAG®
Armaturenwerk

Zwischenflansch-Rückschlagventil
Wafer Type Lift Check Valve

SR 55.40

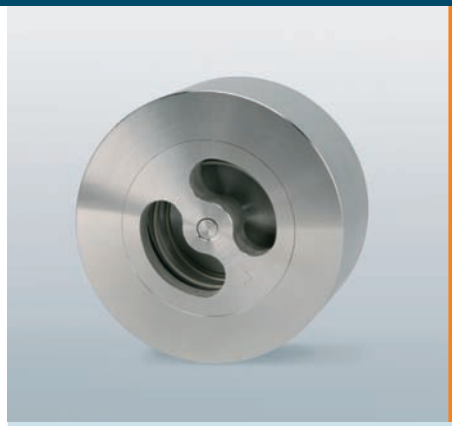

Einsatzgrenzen *(Pressure/Temperature Ratings)*

	TMA (°C)	-200	-10	200	300	400	500
PN 40	PMA (bar)	40	40	32	27	26	24

Leckrate nach EN 12266-1, D (met., PTFE) oder A (NBR, EPDM, FKM)
Leakage acc. to EN 12266-1, D (met., PTFE) or A (NBR, EPDM, FKM)

Werkstoffe *(Materials)*

Gehäuse/*Body*	Platte/*Disc*	Feder/*Spring*
1.4404	1.4404	1.4571 [1])

[1]) bei Temperaturen über 300°C bitte Nimonic-Feder wählen
[1]) *when exceeding 300°C operating temperature please use a Nimonic spring*

Elastische Dichtung möglich – Einsatzgrenzen siehe Technische Information: Dichtungen
Elastic seat rings available – operating limitations see Technical Information: Seat Rings

Öffnungsdrücke *(Opening Pressures)*

DN	$P_ö$ (mbar)			Ohne Feder/ *without spring*
	↔	↑	↓	↑
15	20	30	10	10
20	20	30	10	10
25	20	30	10	10
32	20	30	10	10
40	20	31	9	11
50	20	32	8	12
65	20	33	7	13
80	20	34	6	14
100	20	34	6	14

↔ ↑ ↓ = Durchflussrichtung/*Flow direction*

DN 15 - 100
PN 6 - 40

Verwendung
- Flüssigkeiten
- Dämpfe
- Gase
- Fluidgruppe 1 gemäß DGRL 97/23/EG

Application
- *Fluids*
- *Steam*
- *Gas*
- *Fluidgroup 1 acc. to PED 97/23/EC*

Technische Änderungen vorbehalten 07/2006
Technical modifications reserved 07/2006

RITAG Ritterhuder Armaturen GmbH & Co.
Armaturenwerk KG
Industriestraße 7-9
D-27711 Osterholz-Scharmbeck

Phone +49 (0) 47 91-92 09-0
Fax +49 (0) 47 91-92 09-85
eMail: contact@ritag.com
Internet: www.ritag.com

Zwischenflansch-Rückschlagventil SR 55.40

Wafer Type Lift Check Valve

Maße und Gewichte *(Dimensions and Weights)*

Maße/*dimensions* in mm

DN	L	D_1 (PN6)	D_2 (PN10-16)	D_3 (PN25-40)	d_0	d_1	kg
15	25	43	51	51	15	19	0,30
20	31,5	53	61	61	20	23	0,50
25	35,5	64	71	71	25	30	0,80
32	40	76	82	82	32	38	1,20
40	45	86	92	92	40	46	1,90
50	56	96	108	108	48,5	54	2,50
65	63	116	127	127	63	74	3,30
80	71	132	142	142	77	82	4,20
100	80	152	162	168	96	105	5,00

Maße für Ausführung nach ASME B16.5 siehe Technische Information: Baumaße ASME
Dimensions for design acc. ASME B16.5 see Technical Information: Dimensions ASME

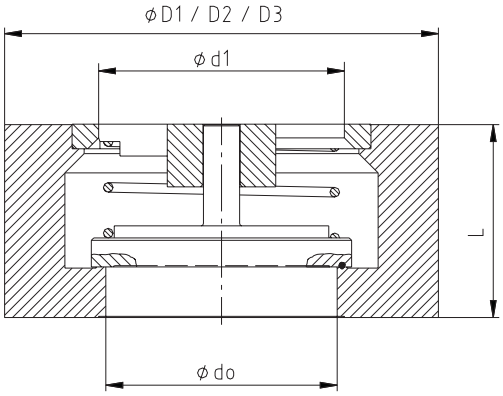

Baulänge nach EN 558-2, Reihe 52
Face/Face dimension acc. to EN 558-2, line 52

Passend zwischen Flansche EN 1092-1
For fitting between flanges acc. to EN 1092-1

Druckverlustdiagramm *(Pressure Drop Chart)*

Die Diagrammwerte gelten für Wasser bei 20°C. Sie resultieren aus Messungen an Ventilen beim Einbau in horizontaler Leitung. Beim Einbau in vertikaler Leitung ergeben sich im Teilöffnungsbereich unbedeutende Abweichungen. Um Druckverluste bei anderen Medien zu ermitteln, ist zuvor der äquivalente Wasservolumenstrom nach folgender Formel zu berechnen:

Graph readings apply to water at 68° F (20° C). They result from measurements on valves installed in horizontal pipes. For installation in vertical pipes insignificant devitations occur in the partial opening. In order to determine pressure losses for other media the equivalent water flow has to be calculated before applying the following formula:

$$\dot{V}_W = \dot{V}\sqrt{\frac{\rho}{1000}}$$

$\dot{V}_W$ [m³/h]	äquivalenter Wasservolumenstrom *equivalent water flow*
ρ [kg/m³]	Dichte des Mediums (Betriebszustand) *density of medium at working conditions*
$\dot{V}$ [m³/h]	Volumenstrom des Mediums (Betriebszustand) *flow of medium at working conditions*

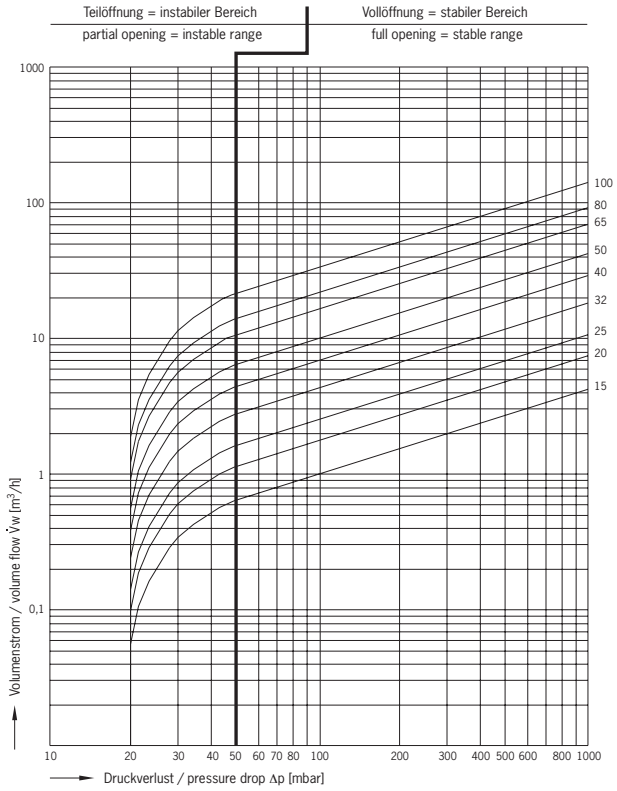

Technische Änderungen vorbehalten 07/2006
Technical modifications reserved 07/2006

RITAG Ritterhuder Armaturen GmbH & Co.
Armaturenwerk KG
Industriestraße 7-9
D-27711 Osterholz-Scharmbeck

Phone +49 (0) 47 91-92 09-0
Fax +49 (0) 47 91-92 09-85
eMail: contact@ritag.com
Internet: www.ritag.com